無限 MUGEN

08P15-XNP-K0S0 VEZEL SPORTS MAT

取付・取扱説明書

この度は、無限製品をお買い上げ頂きありがとうございます。
以下の注意点を正しくご理解の上、お取り付け下さいますようお願い申し上げます。
取り付け後は、本書を必ずお客様にお渡し下さい。

⚠ご注意

1．開梱後は、ただちに梱包内容（構成部品表を参照）の不足や破損のないことを確認して下さい。
2．取り付け前に、車両の型式・製品色の確認を行って下さい。

［適合型式］　ＶＥＺＥＬ　６ＢＡ－ＲＶ３・４
　　６ＡＡ－ＲＶ５・６

［色記号］

無限色	色名
RD	ブラック×レッド
RR	レッド

3．本製品の改造、組み付け不良、誤使用による不具合・事故等については、弊社は一切責任を負いませんので御了承下さい。
4．ナイフ等を使用する際はケガなどに十分注意して作業して下さい。

ご不明な点がございましたら下記までご連絡下さい。

株式会社 M-TEC　商品事業部　国内販売課
〒351－8586　埼玉県朝霞市膝折町２－１５－１１
【営業時間10:00～17:00（土日・祝日・弊社指定定休日を除く）】
TEL. 048-462-3131　FAX. 048-462-3121

お客様へ

1．運転席側スポーツ マットのグロメットに、車体に後付け固定したフロア マットホルダーを必ず差し込み、ロックして下さい。フロア マットホルダーに差し込み、ロックされていないとスポーツ マットが外れ、アクセルペダル等に引っかかり事故発生の原因になる恐れがあり、大変危険です。

2．フロア マットホルダー、グロメットが破損した場合は、直ちにスポーツ マットを取り外して下さい。そのままの走行は、事故発生の原因になる恐れがあり、大変危険です。

3．無限スポーツ マット及び、他社製マットの重ね敷きはしないでください。使用中に上側のマットがアクセルペダルを押してしまったり、丸まってペダルの下に入るとブレーキが踏み切れなくなる恐れもありますので、大変危険です。

4．危険ですので、当製品に加工や改造を加えるのはお止め下さい。

5．適合車種以外の車両に使用したり、本来の目的以外に使用されますと、重大な事故につながる恐れがありますので絶対にお止め下さい。

【構成部品表】

No.	PARTS NAME.	QTY.
①	R，フロント スポーツ マット	1
②	L，フロント スポーツ マット	1
③	L，リア スポーツ マット	1
④	CTR，リア スポーツ マット	1
⑤	R，リア スポーツ マット	1
⑥	フロア マットホルダー	2

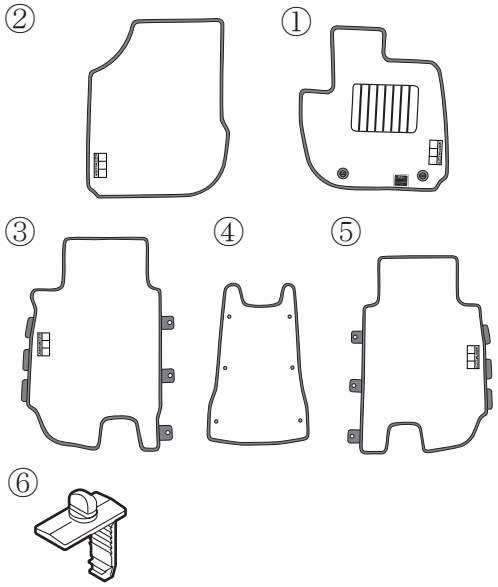

【必要工具】

・ナイフ等　・クリップリムーバー

Ⅰ．フロア マットの取付

①運転席を後方にスライドさせる。

②運転席下の切り込みの入っている部分４カ所を図のようにナイフで切る。

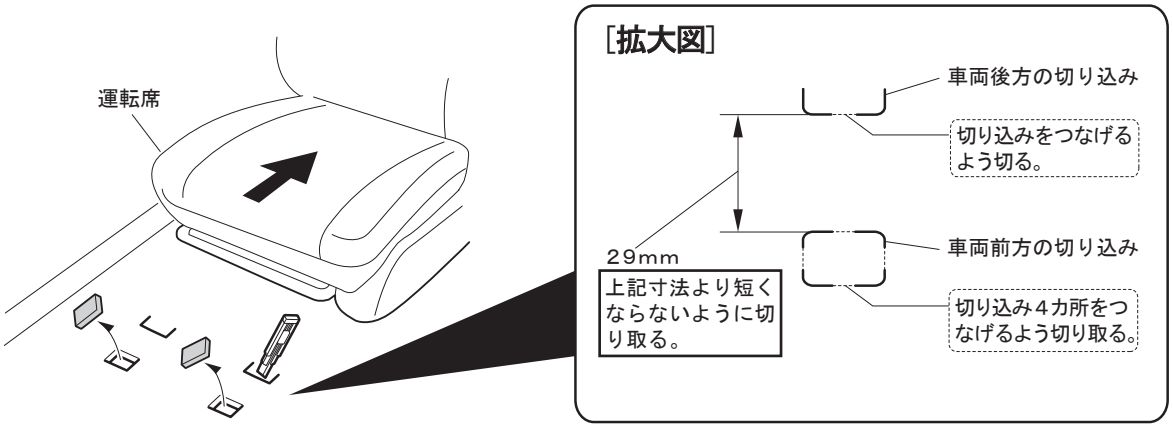

③フロア カーペットとインシュレーターの間にホルダーを差し込むすき間を作るように
フロア カーペットを持上げる。

④ホルダー(２個)を切り口(２カ所)に差し込み、角穴(２カ所)にロック部を通し、
ホルダーの上部を図のように折り込んで、ホルダー(２個)を固定する。

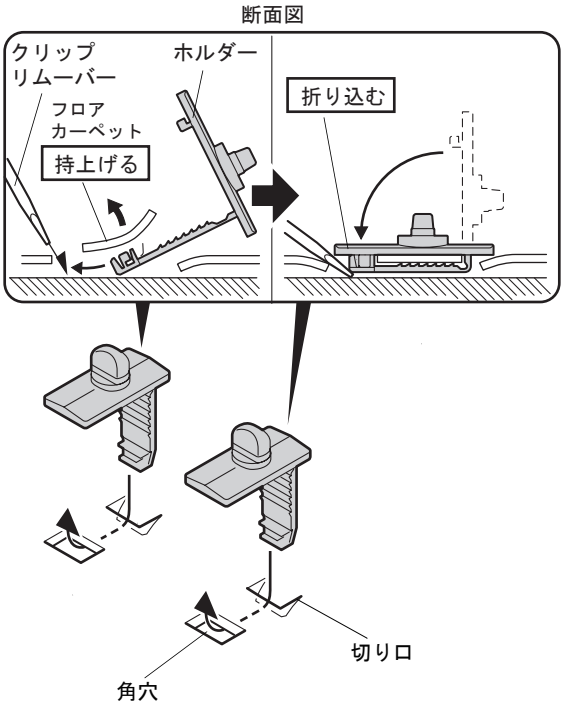

※ホルダーをロックする時は、カーペットを噛み込まないようご注意ください。
※ホルダーが確実にロックしたことを確認してください。

⑤R,フロント スポーツ マットを図のように合わせて敷く。

⑥R,フロント スポーツ マットのグロメットにホルダー(２個)を差し込み、
ホルダー（２個）のつまみを回してロックし、R,フロント スポーツ マットを固定する。

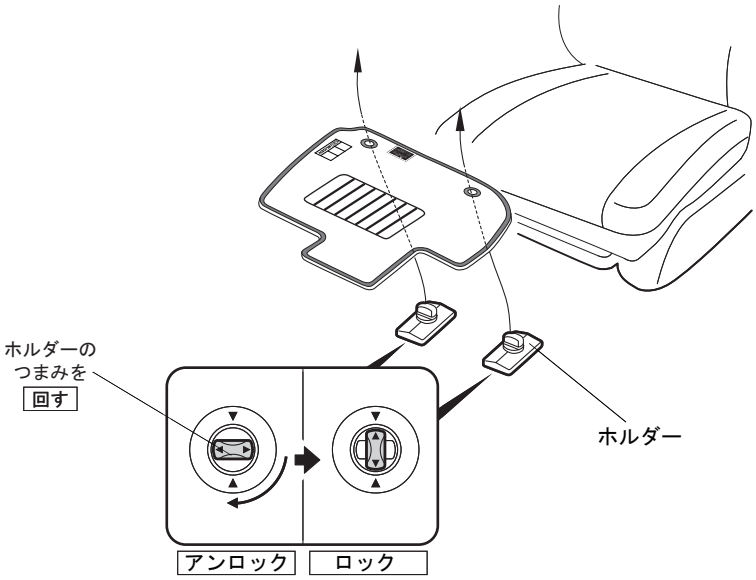

⑦L,フロント　スポーツ　マットを車両の形状に沿わせて敷く。

⑧ＣＴＲ，リア スポーツ マットを取り付ける際はマット意匠面を上にした状態で
車両の形状に沿うようにクセ付けをしてから敷いて下さい。

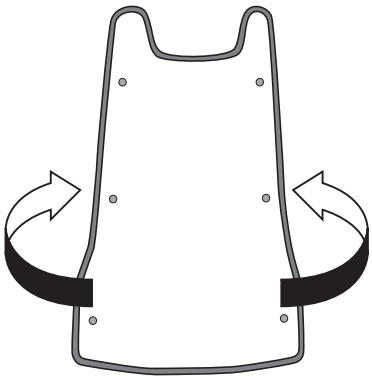

ＣＴＲ, リア スポーツ マット

⑨「構成部品表」のレイアウトでリア スポーツ マットを敷き、ツメ部分を車両内装内張と
フロアカーペットの間に挟み込む。ズレ等がないよう注意すること。

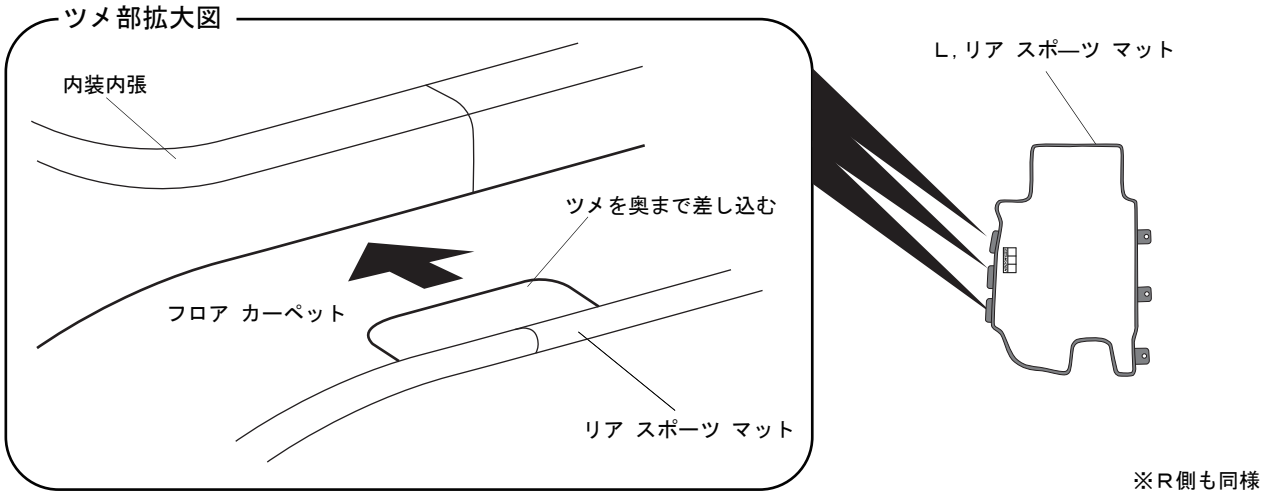

⑩Ｌ，リア スポーツ マットとＣＴＲ，リア スポーツ マット、Ｒ，リア スポーツ マット
をスナップボタンで留め、３枚をつなぐ。

⑪各スポーツ マットの取り付けが完全か確認する。